ASTRO MOTORENGESELLSCHAFT

Synchronous motors / DC-motors

AC-/DC-Motoren

Fortschritt hat unser Tempo
We move at the speed of progress

SEIT 35 JAHREN
SINCE 35 YEARS

2018 – 2020

Fortschritt hat unser Tempo

We move at the speed of progress

Das Unternehmen

Für unser Können gibt es nur einen Satz:

Unsere modularen Motoren und Getriebe bauen wir in Millionen Kombinationen – passgenau zu den Anforderungen jedes Kunden.

The company

There is one sentence to describe our skills:

We build our modular motors and transmissions in millions of combinations – precisely tailored to the requirements of every customer.

1983 entwickelte unser Unternehmen einen neuen Synchron-Motorentyp. Mit diesem innovativen Antrieb legten wir den Grundstein für unsere Produktpalette aus Synchron-, Schritt- und explosionsgeschützten Motoren und Getrieben.

Von Norddeutschland aus liefern wir Motorentypen im Leistungsbereich bis 100 Watt in die ganze Welt – als deutscher Marktführer für explosionsgeschützte Synchron-Motoren bis 50 W. Dazu verfügen wir über 25 Vertretungen weltweit und fertigen Serien, hochspezialisierte Einzellösungen oder bauen Motoren passgenau nach. Dabei sind bei unseren Motoren Laufzeiten von 15 Jahren keine Seltenheit!

Mit Genauigkeit und Leidenschaft arbeiten bei ASTRO ausschließlich qualifizierte Fachkräfte und Hochschulabsolventen. Im Bereich Forschung und Entwicklung kooperieren wir eng mit den Universitäten Stuttgart und Bremen. Denn dem Fortschritt geben wir gern unser Tempo vor.

In 1983, our company developed a new synchronous motor type. With this innovative drive, we laid the cornerstone for our product range of synchronous, stepper and explosion-protected motors and transmissions.

From Northern Germany, we deliver motor types with a power range of up to 100 watts to the entire world – as the German market leader for explosion-protected synchronous motors up to 50 W. For this purpose we have over 25 agencies worldwide and manufacture series or highly specialised individual solutions or replicate specifically tailored motors. Lifespans of 15 years are by no means the exception with our motors!

With precision and passion, ASTRO exclusively employs qualified specialists and graduates. In the Research and Development field, we cooperate closely with the University of Stuttgart and Bremen University. Because we are happy to apply our speed to progress.

ASM 14 I ASM 16 Synchronmotor Synchronous motor / AC-Motor

- Leistungsabgabe: ab 3 W
- Betriebsspannung-V: 1~24 V bis zu 3~500 V
- Kombinierbar mit ASG, APG, AFG 05, AFG 20 und ASSG
- Kundenspezifische Ausführungen

- Output power: from 3 W
- Operating voltage-V: 1~24 V to 3~500 V
- Can be combined with ASG, APG, AFG 05, AFG 20 and ASSG
- Customer-specific versions

ASM 14 I ASM 16 — ab 39 mm from 39 mm

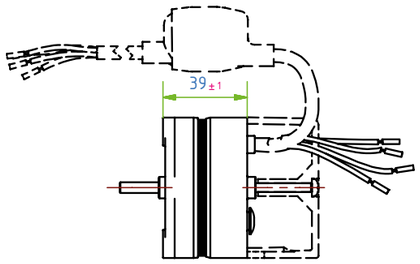

+ ASG — ab 79 mm from 79 mm

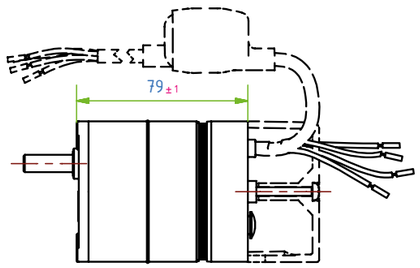

+ APG — ab 95 mm from 95 mm

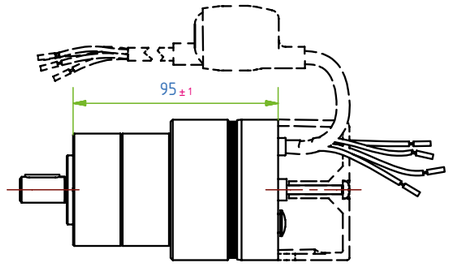

+ AFG 05 — ab 65 mm from 65 mm

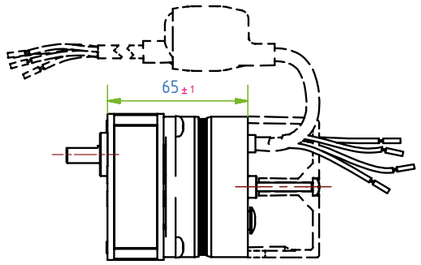

ASM 14 I ASM 16 Synchronmotor Synchronous motor / AC-Motor

+ AFG 20 — ab 65 mm from 65 mm

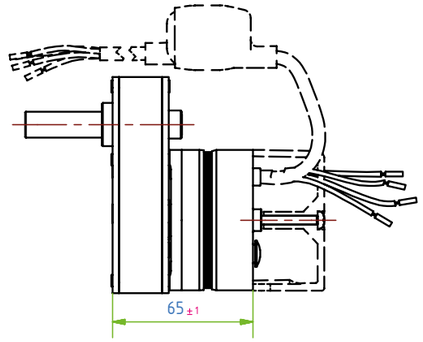

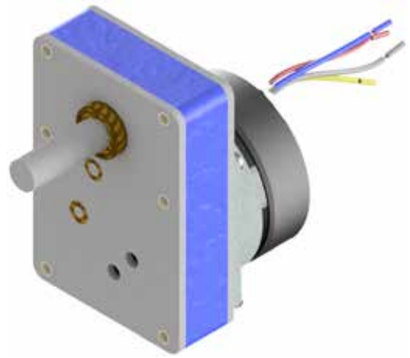

+ ASSG — ab 115 mm from 115 mm

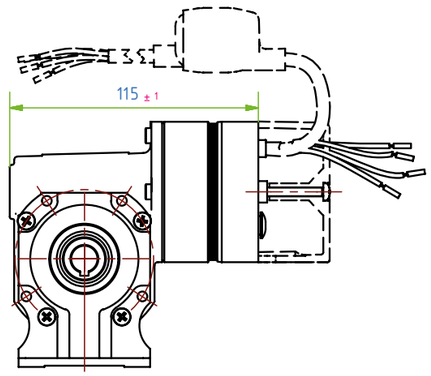

Sondermöglichkeiten „Beispiel: Flanschplatte“ Special options „Example: flange plate“

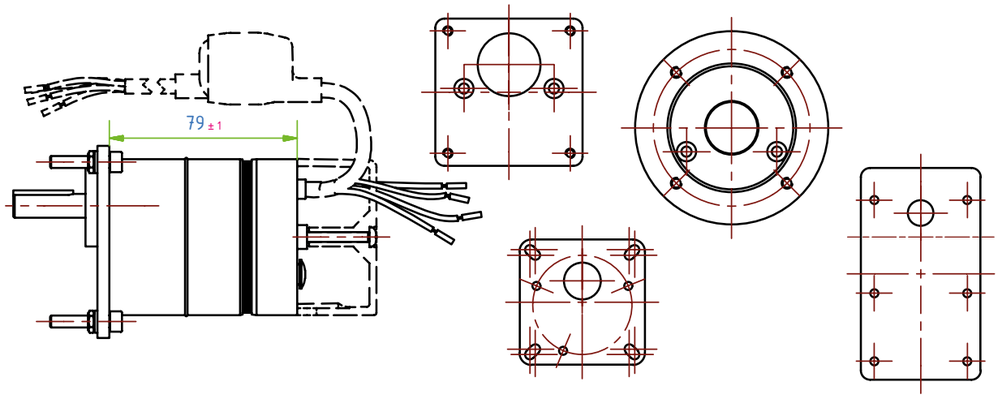

ASM 24 I ASM 26 Synchronmotor Synchronous motor / AC-Motor

- Leistungsabgabe: ab 5 W
- Betriebsspannung-V: 1~24 V bis zu 3~500 V
- Kombinierbar mit ASG, APG, AFG 05, AFG 20 und ASSG
- Kundenspezifische Ausführungen

- Output power: from 5 W
- Operating voltage-V: 1~24 V to 3~500 V
- Can be combined with ASG, APG, AFG 05, AFG 20 and ASSG
- Customer-specific versions

ASM 24 I ASM 26 — ab 49 mm from 49 mm

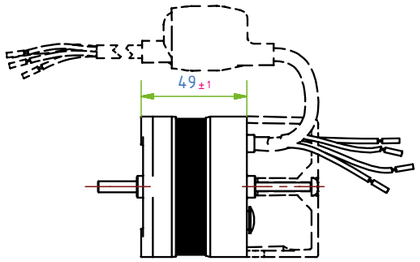

+ ASG — ab 89 mm from 89 mm

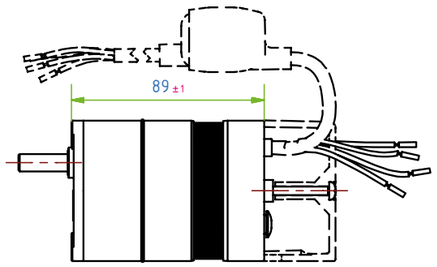

+ APG — ab 105 mm from 105 mm

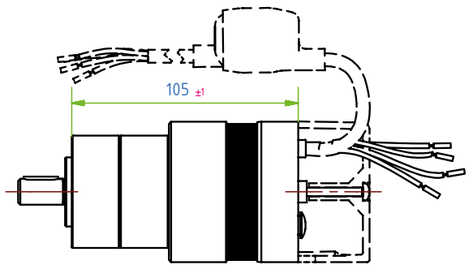

+ AFG 05 — ab 75 mm from 75 mm

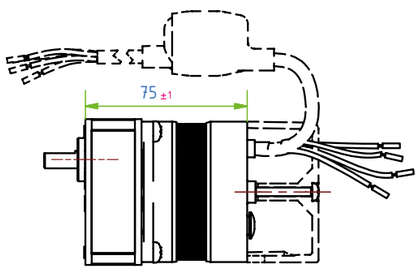

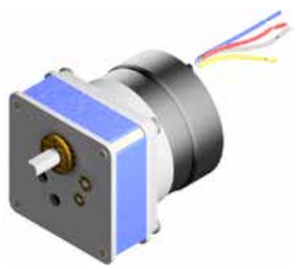

ASM 24 I ASM 26 Synchronmotor Synchronous motor / AC-Motor

+ AFG 20 — ab 75 mm from 75 mm

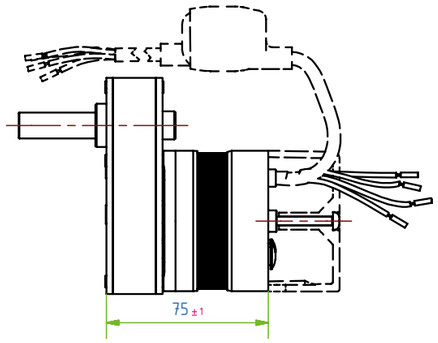

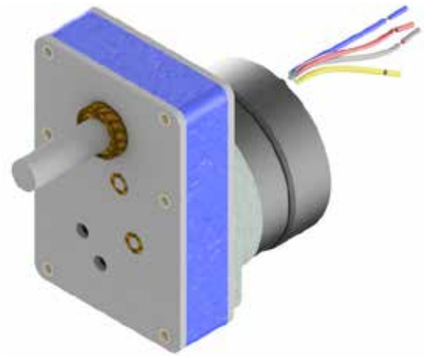

+ ASSG — ab 125 mm from 125 mm

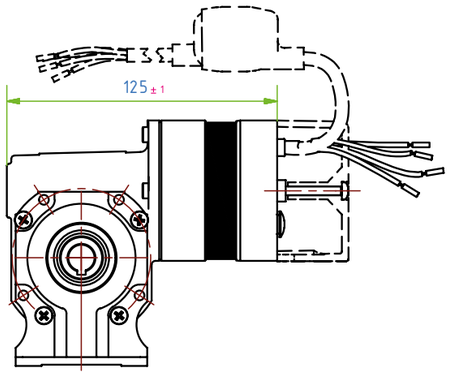

Sondermöglichkeiten „Beispiel: Flanschplatte“ Special options „Example: flange plate“

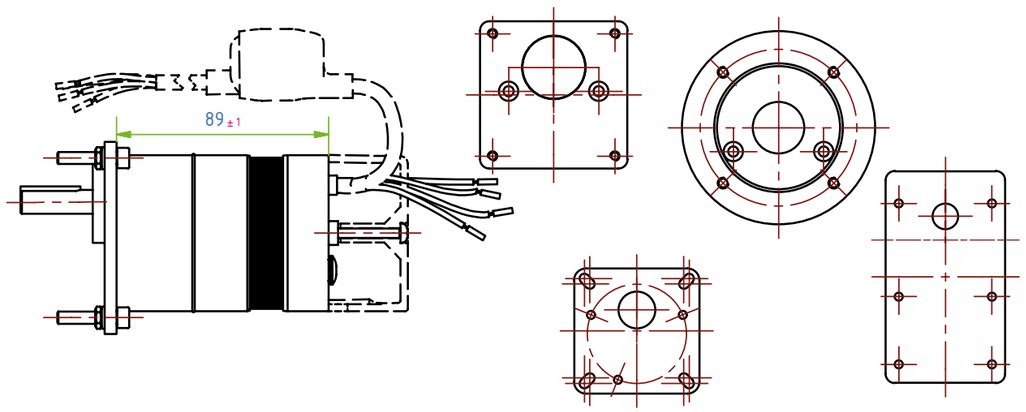

- Leistungsabgabe: ab 10,5 W
- Betriebsspannung-V: 1~24 V bis zu 3~500 V
- Kombinierbar mit ASG, APG, AFG 05, AFG 20 und ASSG
- Kundenspezifische Ausführungen

- Output power: from 10.5 W
- Operating voltage-V: 1~24 V to 3~500 V
- Can be combined with ASG, APG, AFG 05, AFG 20 and ASSG
- Customer-specific versions

ASM 44 I ASM 46 — ab 69 mm from 69 mm

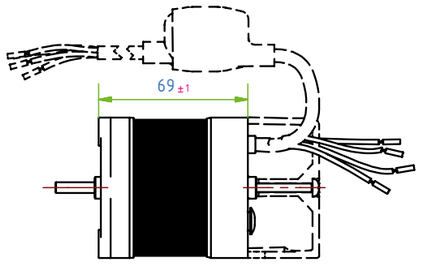

+ ASG — ab 109 mm from 109 mm

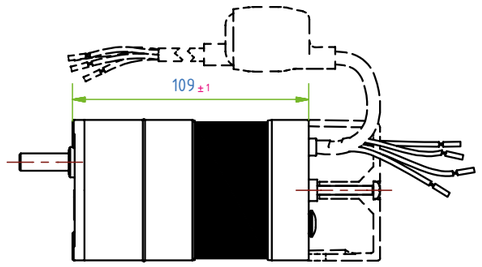

+ APG — ab 125 mm from 125 mm

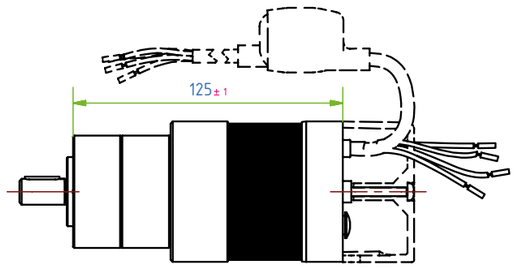

+ AFG 05 — ab 95 mm from 95 mm

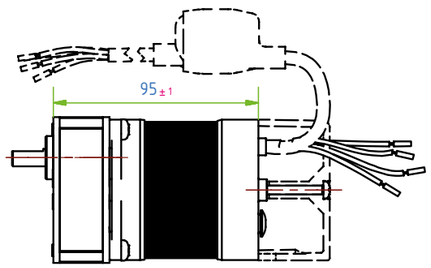

ASM 44 I ASM 46 Synchronmotor Synchronous motor / AC-Motor

+ AFG 20 — ab 95 mm from 95 mm

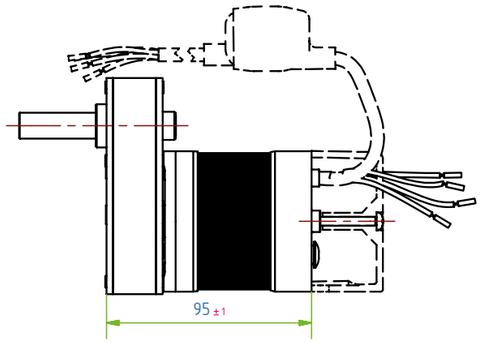

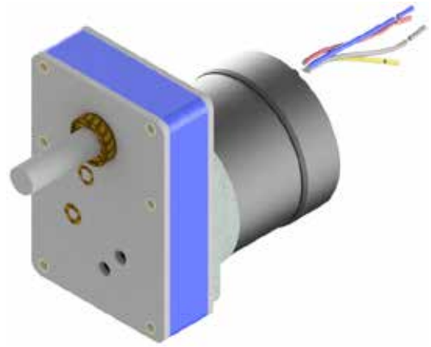

+ ASSG — ab 145 mm from 145 mm

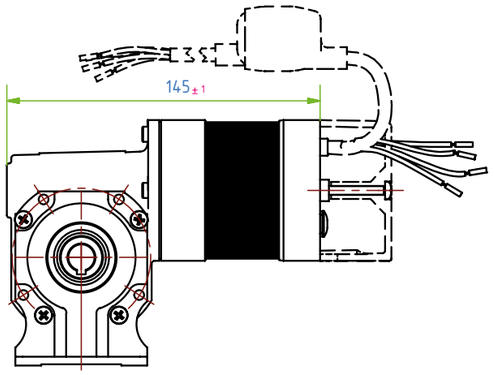

Sondermöglichkeiten „Beispiel: Flanschplatte“ Special options „Example: flange plate“

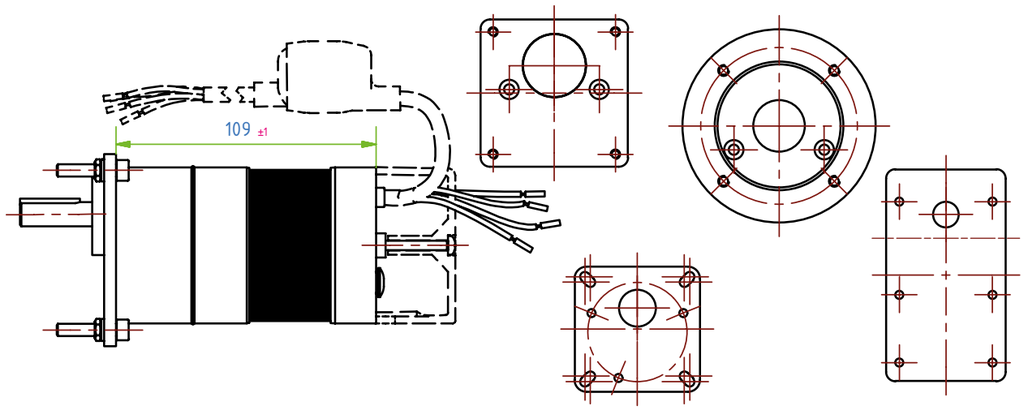

ASM 64 I ASM 66 Synchronmotor Synchronous motor / AC-Motor

- Leistungsabgabe: ab 16 W
- Betriebsspannung-V: 1~24 V bis zu 3~500 V
- Kombinierbar mit ASG, APG, AFG 05, AFG 20 und ASSG
- Kundenspezifische Ausführungen

- Output power: from 16 W
- Operating voltage-V: 1~24 V to 3~500 V
- Can be combined with ASG, APG, AFG 05, AFG 20 and ASSG
- Customer-specific versions

ASM 64 I ASM 66 — ab 89 mm from 89 mm

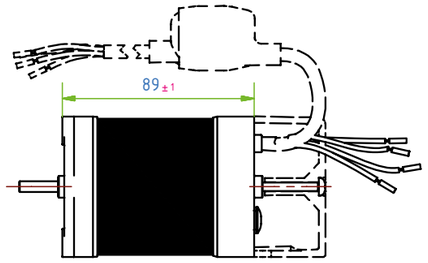

+ ASG — ab 129 mm from 129 mm

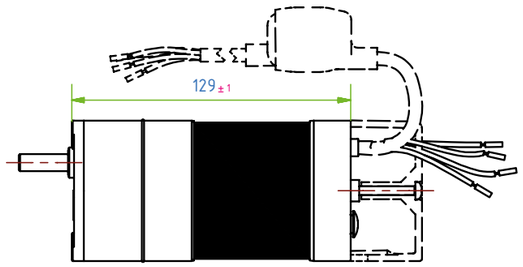

+ APG — ab 145 mm from 145 mm

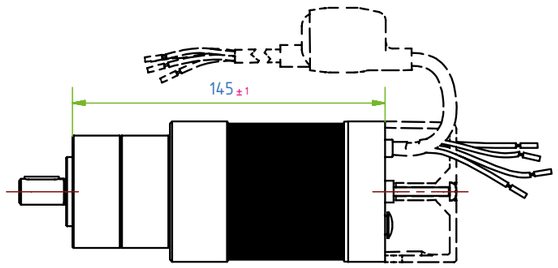

+ AFG 05 — ab 115 mm from 115 mm

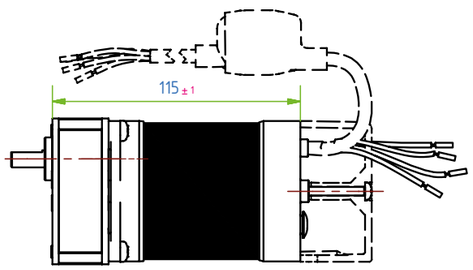

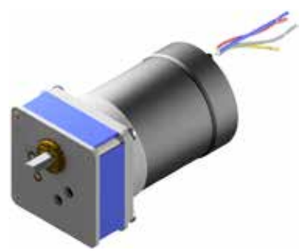

ASM 64 I ASM 66 Synchronmotor Synchronous motor / AC-Motor

+ AFG 20 — ab 115 mm from 115 mm

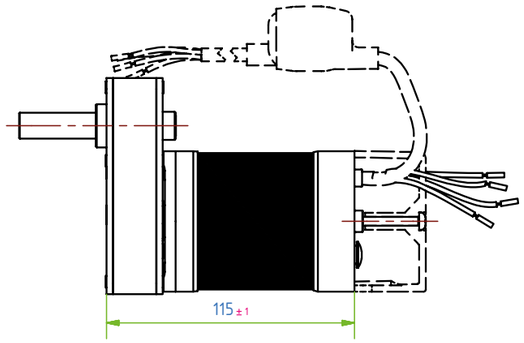

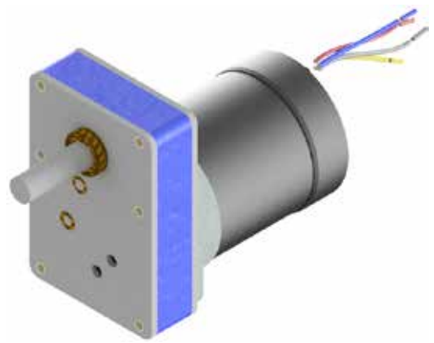

+ ASSG — ab 165 mm from 165 mm

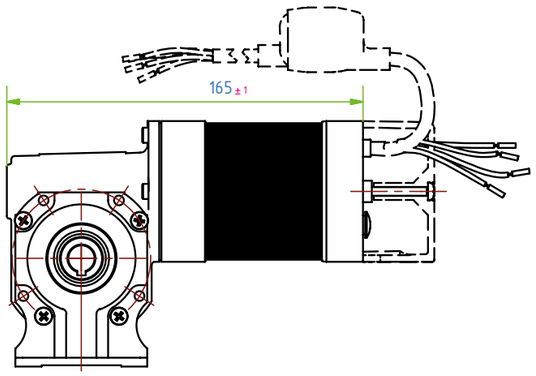

Sondermöglichkeiten „Beispiel: Flanschplatte“ Special options „Example: flange plate“

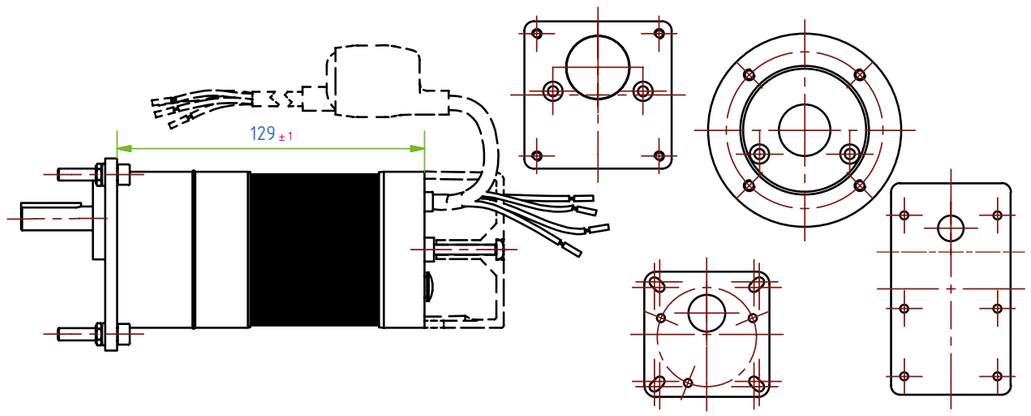

ASM 84 I ASM 86 Synchronmotor Synchronous motor / AC-Motor

- Leistungsabgabe: ab 23 W
- Betriebsspannung-V: 1~24 V bis zu 3~500 V
- Kombinierbar mit ASG, APG, AFG 05, AFG 20 und ASSG
- Kundenspezifische Ausführungen

- Output power: from 23 W
- Operating voltage-V: 1~24 V to 3~500 V
- Can be combined with ASG, APG, AFG 05, AFG 20 and ASSG
- Customer-specific versions

ASM 84 I ASM 86 — ab 109 mm from 109 mm

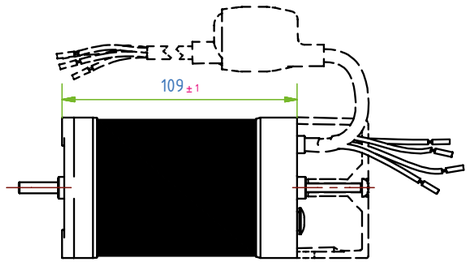

+ ASG — ab 149 mm from 149 mm

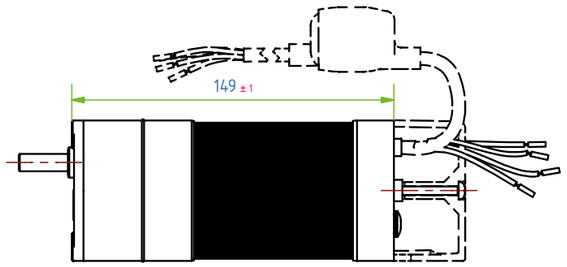

+ APG — ab 165 mm from 165 mm

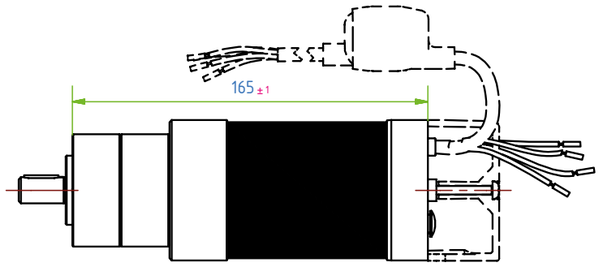

+ AFG 05 — ab 135 mm from 135 mm

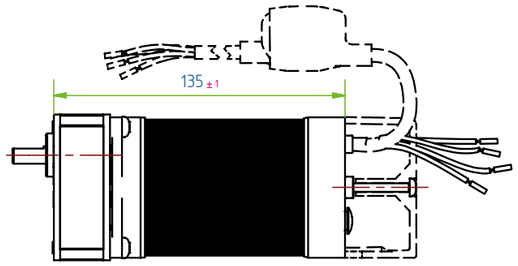

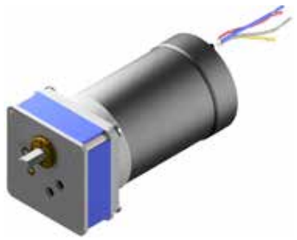

ASM 84 I ASM 86 Synchronmotor Synchronous motor / AC-Motor

+ AFG 20 — ab 135 mm from 135 mm

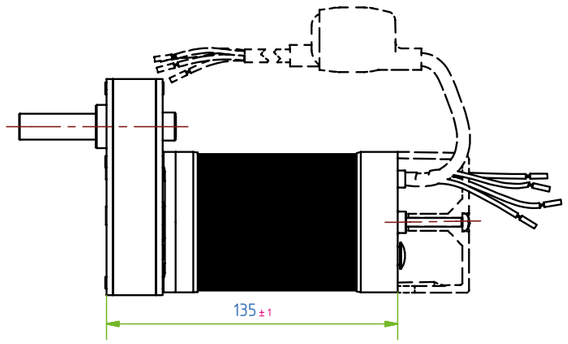

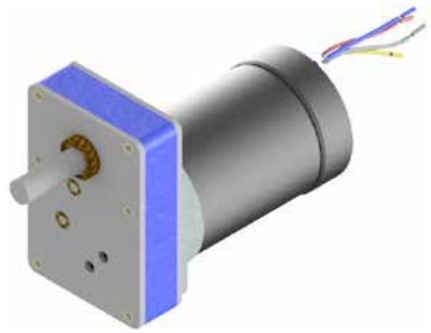

+ ASSG — ab 185 mm from 185 mm

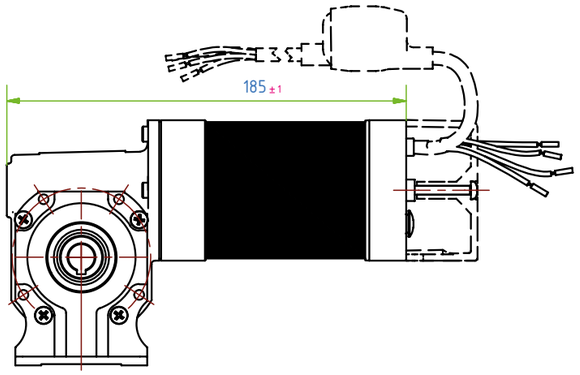

Sondermöglichkeiten „Beispiel: Flanschplatte“ Special options „Example: flange plate“

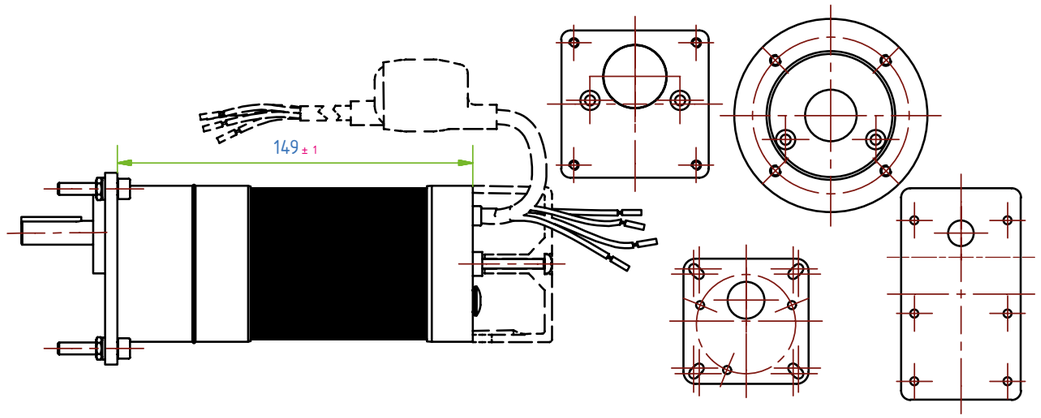

ASM 14 SG | ASM 16 SG Synchronmotor Synchronous motor / AC-Motor

- Wartungsfrei
- WellenØ 8 mm bis 12 mm
- Gehäuse in Kunststoff und Metall
- 2-5 Stufiges Getriebe
- ATEX-Zulassung
- Belastbar bis 16 N·m
- Kombinierbar mit Synchron-, Gleichstrom- und Schrittmotoren
- Kundenspeziefische Ausführungen

- Maintenance-free
- Shaft diameter from 8 mm to 12 mm
- Housing in plastic and metal
- 2-5 stages gear
- ATEX-permission
- Loadable up to 16 N·m
- Combinably with synchronous, direct current and stepper motor
- Customer-specific versions

ASM 14 SG | ASM 16 SG — ab 79 mm from 79 mm

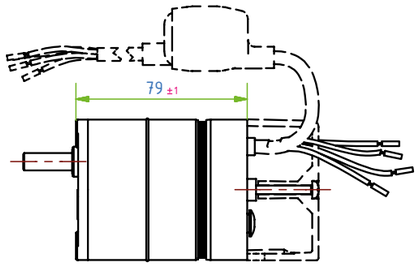

+ ASG + APG — ab 137,7 mm from 137,7 mm

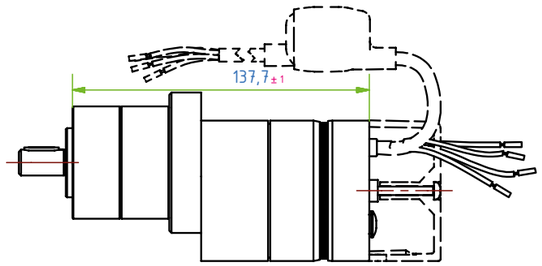

+ ASG + ASSG — ab 159,5 mm from 159,5 mm

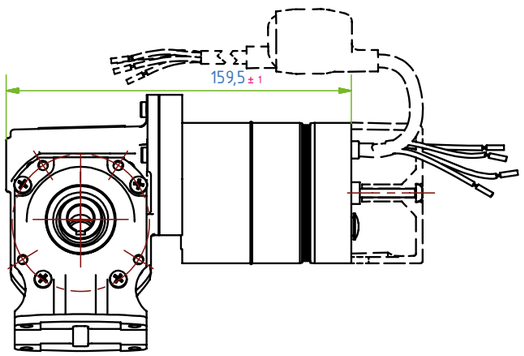

ASM 24 SG | ASM 26 SG Synchronmotor Synchronous motor / AC-Motor

- Wartungsfrei
- WellenØ 8 mm bis 12 mm
- Gehäuse in Kunststoff und Metall
- 2-5 Stufiges Getriebe
- ATEX-Zulassung
- Belastbar bis 16 N·m
- Kombinierbar mit Synchron-, Gleichstrom- und Schrittmotoren
- Kundenspeziefische Ausführungen

- Maintenance-free
- Shaft diameter from 8 mm to 12 mm
- Housing in plastic and metal
- 2-5 stages gear
- ATEX-permission
- Loadable up to 16 N·m
- Combinably with synchronous, direct current and stepper motor
- Customer-specific versions

ASM 24 SG | ASM 26 SG — ab 89 mm from 89 mm

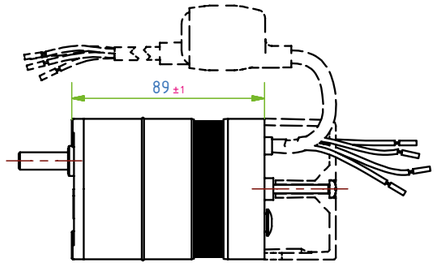

+ ASG/ + APG — ab 147,7 mm from 147,7 mm

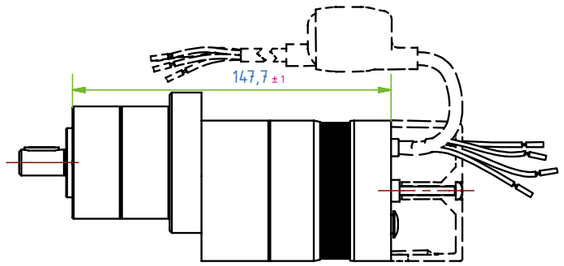

+ ASG/ + ASSG — ab 169,5 mm from 169,5 mm

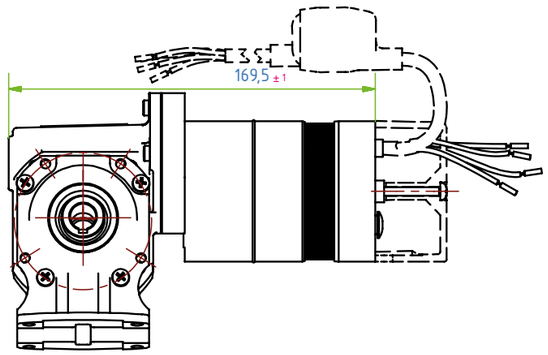

AGM 6030 Gleichstrommotor DC-Motor

- Spannung-V: 12-200 V
- Leistung-W: ab 25 W
- Lieferbar in Kabel-, Klemmkasten- und Hirschmannsteckerausführung
- Kombinierbar mit 21 Getriebeübersetzungen
- S1 - Made in Germany
- Kombinierbar mit ASG, APG und ASSG
- Kundenspeziefische Ausführungen

- Voltage-V: 12-200 V
- Output power-W: from 25 W
- Available in cable-, terminal box- and Hirschmann plug execution
- Combinable with 21 gear transmissions
- S1 - Made in Germany
- Combinably with ASG, APG and ASSG
- Customer-specific versions

AGM 6030 — ab 94 mm from 94 mm

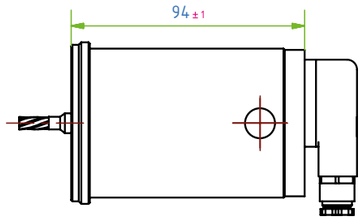

AGM 6030 SG — ab 147 mm from 147 mm

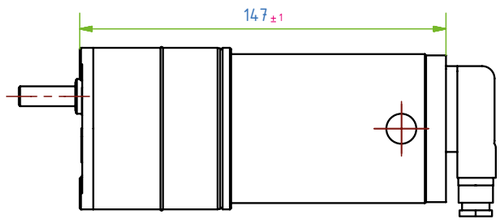

AGM 6030 PG — ab 209 mm from 209 mm

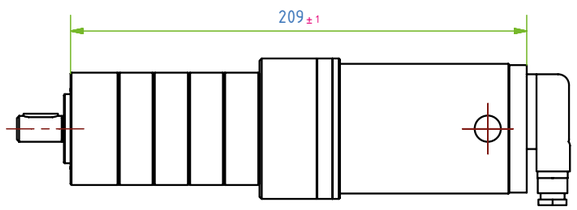

AGM 6030 SSG-HF — ab 186,5 mm from 186,5 mm

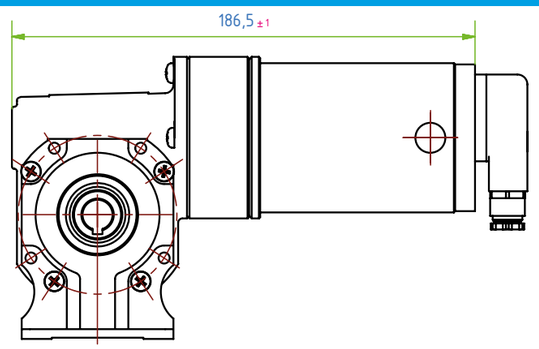

AGM 6050 Gleichstrommotor DC-Motor

- Spannung-V: 12-200 V
- Leistung-W: ab 60 W
- Lieferbar in Kabel-, Klemmkasten- und Hirschmannsteckerausführung
- Kombinierbar mit 21 Getriebeübersetzungen
- S1 - Made in Germany
- Kombinierbar mit ASG, APG und ASSG
- Kundenspeziefische Ausführungen

- Voltage-V: 12-200 V
- Output power-W: from 60 W
- Available in cable-, terminal box- and Hirschmann plug execution
- Combinable with 21 gear transmissions
- S1 - Made in Germany
- Combinably with ASG, APG and ASSG
- Customer-specific versions

AGM 6050 — ab 119 mm from 119 mm

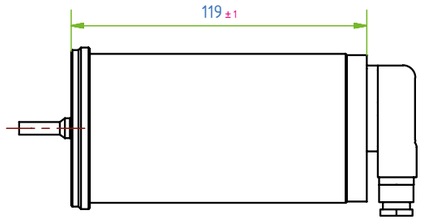

AGM 6050 SG — ab 172 mm from 172 mm

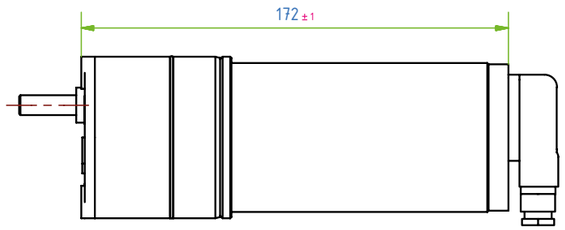

AGM 6050 PG — ab 178,5 mm from 178,5 mm

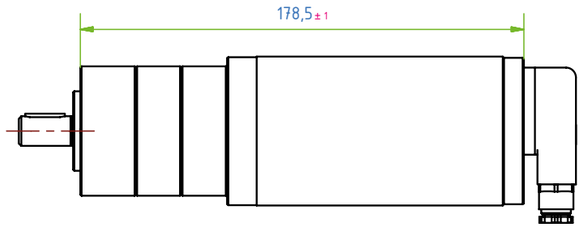

AGM 6030 SSG-HF — ab 211,5 mm from 211,5 mm

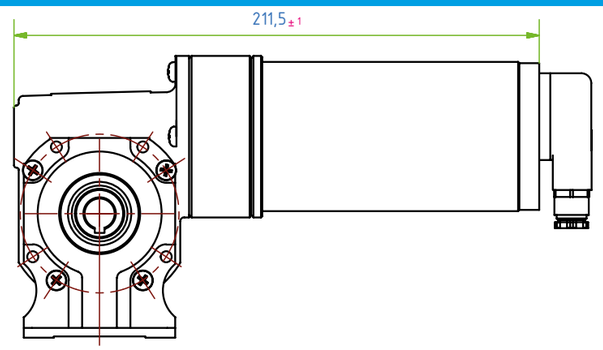

ATEX Druckfeste Kapselung AC/DC-Motor

- Spannung-V: 1~24 V - 230 V AC, bzw. 3~24 V - 3~600 V AC
- Einsatzgebiet: ATEX Zone 1
- Kombinierbar mit ASG und APG
- Kundenspezifische Ausführungen

- Voltage-V: 1~24 V - 230 V AC, or 3~24 V - 3~600 V AC
- Application field: ATEX Zone 1
- Combinably with ASG and APG
- Customer-specific versions

ab 162 mm from 162 mm

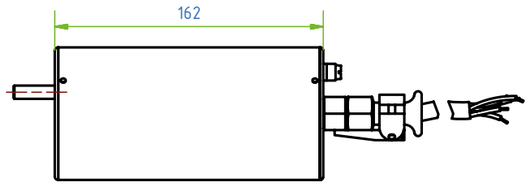

ab 182 mm from 182 mm

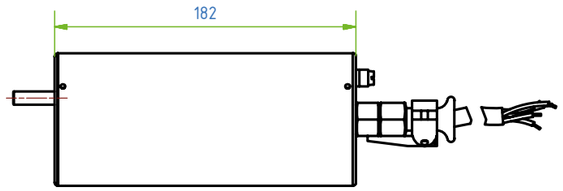

ab 202 mm from 202 mm

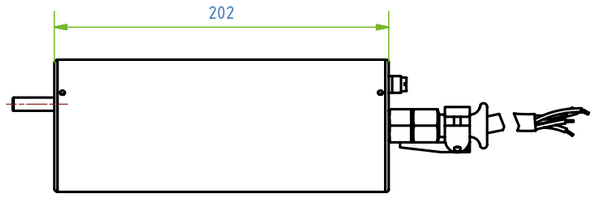

ab 222 mm from 222 mm

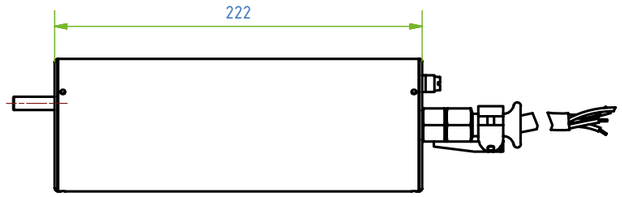

ATEX-Motoren KAT2 Zone 1 / Zone 21 AC/DC-Motor

- Explosionsgeschützte Motoren nach ATEX Richtlinie 2014/34/EU
- Typ AS80-6 und AS80-6-G600
- Einsatzbereich: Gase, Rauch und Nebel „G“, Staub „D“
- 1~24 V für 50 Hz und 60 Hz
- Drehzahl: 1000 - 1200 Upm
- Hoher Drehmomentverlauf
- weitere Ausführungen in Kategorie 3D (Staub) und 3G (Gas) kurzfristig lieferbar

- Explosion-proof motors according to ATEX directive 2014/34/EU
- Typ AS80-6 and AS80-6-G600
- Application field: gases, fumes or fog „G“, dust „D“
- 1~24 V for 50Hz or 60Hz
- Speed range: 0,75 - 1200 Upm
- High torque band
- further models in category 3D (dust) and 3G (gas) are available at short notice

„Gas“ “gas“ — ab 139 mm from 139 mm

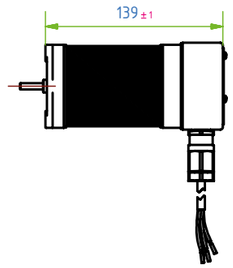

„Staub und Gas“ “dust and gases“ — ab 139 mm from 139 mm

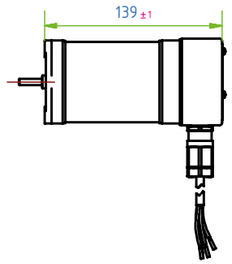

„Gas“ “gas“ — ab 179 mm from 179 mm

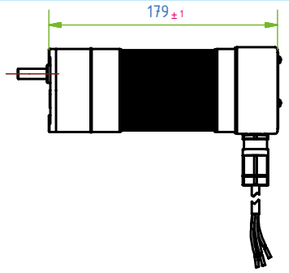

„Staub und Gas“ “dust and gases“ — ab 179 mm from 179 mm

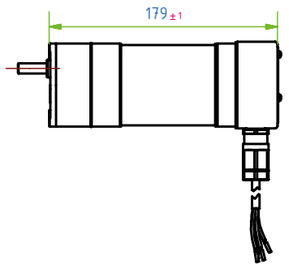

Vertretungen Weltweit

Representations worldwide

Belgien Belgium
Groschopp BV
Telefon: 0031-184-620190
Telefax: 0031-184-620199
email: info@groschopp.nl
Homepage: www.groschopp.nl

Brasilien Brasil
TEUTOTEC Repr. Com. Ltda.
Telefon: 055-21-97267-5647
email: teutotec@terra.com.br

Dänemark Denmark
REGAL A/S
Telefon: 0045-46-777000
Telefax: 0045-46-757620
email: regal@regal.dk
Homepage: www.regal.dk

Dubai Dubai
HAYA GROUP FZE
Techno Park, Building II,
P.O.Box: 17374, UAE- Dubai
Telefon: 00971-4-8806411
Telefax: 00971-55-384111

Finnland Finland
KONTRAM Oy
Telefon: 00358-988-664500
Telefax: 00358-988-664599
email: sales@kontram.fi
Homepage: www.kontram.fi

Frankreich France
MDP
Telefon: 0033-472-018300
Telefax: 0033-472-018309
email: contact@mdp.fr
Homepage: www.mdp.fr

Großbritannien Great Britain
MONDSIDE Ltd.
Telefon: 0044-1462-682875
Telefax: 0044-1462-686698
email: mail@mondside.com
Homepage: www.mondside.com

Indien India
HAYA GROUP FZE
Techno Park, Building II,
P.O.Box: 17374, UAE- Dubai
Telefon: 00971-4-8806411
Telefax: 00971-55-384111

Italien Italy
MECHTEX Italy srl
European Headquarters and Facility
Telefon: 0039-0543-1800-484
Telefax: 0039-0543-1800-485
email: infoitaly@mechtex.com
Homepage: www.mechtex.eu

Luxemburg Luxembourg
Groschopp BV
Telefon: 0031-184-620190
Telefax: 0031-184-620199
email: info@groschopp.nl
Homepage: www.groschopp.nl

Niederlande Netherlands
Groschopp BV
Telefon: 0031-184-620190
Telefax: 0031-184-620199
email: info@groschopp.nl
Homepage: www.groschopp.nl

Norwegen **Norway**
Powermec AS
Soliveien 264, 1667 Rolvsøy
Telefon: 0047-693-98-000
Telefax: 0047-693-98-001
Email: info@powermec.no
Homepage: www.powermec.no

Pakistan Pakistan
HAYA GROUP FZE
Techno Park, Building II,
P.O.Box: 17374, UAE- Dubai
Telefon: 00971-4-8806411
Telefax: 00971-55-384111

Polen Poland
WH Technologies Sp. z.o.o.
Telefon: 0048-55-267-0098
Telefax: 0048-55-267-0115
email: info@wh-tech.pl
Homepage: www.wh-tech.pl

Schweden Sweden
Frabil EL AB
Telefon: 0046-40-287-090
Telfax: 0046-40-1847-09
Email: info@frabil.se
Homepage: www.frabil.se

Schweiz Switzerland
Omni Ray AG
Telefon: 0041-44-802-28-80
Telefax: 0041-44-802-28-28
email: info@omniray.ch
Homepage: www.omniray.ch

Slowakei Slovakia
OPIS Engineering s.r.o.
Telefon: 00421-445-547234
Telefax: 00421-445-547234
email: opis@opis.sk
Homepage: www.opis.sk

Spanien Spain
Elmeq S.L.
Telefon: 0034-934-227033
Telefax: 0034-934-323660
email: contacto@elmeq.es
Homepage: www.elmeq.es

Tschechische Republik
Czech republic
OPIS Engineering k.s.
Telefon: 00420-543-330057
Telefax: 00420-543-242653
email: info@opis.cz
Homepage: www.opis.cz

Ungarn Hungary
TAMKER Kft
Telefon: 0036-1-797-3044
Telefax: 0036-1-383-8544
email: tamker@tamker.hu
Homepage: www.tamker.hu

* Vertretungen in Deutschland: siehe Rückseite

Vertretungen Deutschland

Representations Germany

Stammhaus
ASTRO Motorengesellschaft mbH & Co. KG
Große Beek 7, D-27607 Geestland
Telefon: 0049-(0)4743-27 69 0
Telefax: 0049-(0)4743-27 69 29
email: astro@astro-motoren.de
Homepage: www.astro-motoren.de

ATEX Explosionsschutz ATEX explosion protection
Thomas Graudenz
ASTRO Motorengesellschaft mbH & Co. KG
Große Beek 7, D-27607 Geestland
Telefon: 0049-(0)4743-27 69 0
email: astro@astro-motoren.de
Homepage: www.astro-motoren.de

Hessen, Rheinland-Pfalz, Baden-Württemberg, Saarland
SEAP Ingenieurbüro für Antriebs- und Automatisierungstechnik
Ohmstraße 4, D-63225 Langen
Telefon: 0049-(0)6103-59 02 5
Telefax: 0049-(0)6103-59 02 99
email: info@seap.de
Homepage: www.seap.de

Bayern, Thüringen
Bretzel GmbH Antriebs- und Elektrotechnik
Am Rottböll 8, D-64331 Weiterstadt
Telefon: 0049-(0)6150-86 560 0
Telefax: 0049-(0)6150-86 560 69
email: info@bretzel-gmbh.de
Homepage: www.bretzel-gmbh.de

Nordrhein-Westfalen
Ingenieurbüro Peter Hindrichs GmbH
Voltastraße 23, D-50129 Bergheim
Telefon: 0049-(0)2271-75 04 0
Telefax: 0049-(0)2271-75 04 3
email: info@hindrichs-gmbh.de
Homepage: www.hindrichs-gmbh.de

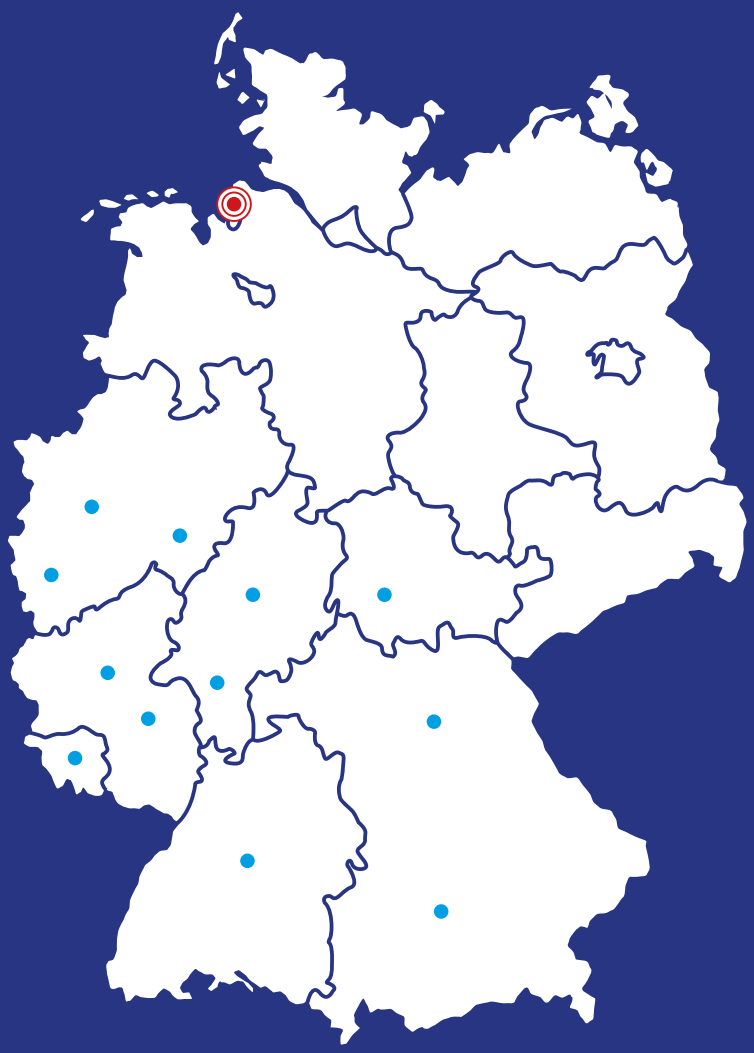

Internet Internet
Albrecht MediaPro, Obernstr. 56, 28195 Bremen, Telefon: 0421 16533745,
email: info@albrecht-mediapro.de, Homepage: www.albrecht-mediapro.de

Marketing, Design, Werbung Marketing, design, promotion
Albrecht MediaPro, Obernstr. 56, 28195 Bremen, Telefon: 0421 16533745,
email: info@albrecht-mediapro.de, Homepage: www.albrecht-mediapro.de